# 技术参数表 | 型号: 216-201

冷压接头; 标识套管，适用截面积 0.5 mm² / AWG 20; 绝缘; 电镀锡; 电解铜; 符合DIN 46288-4/09.09标准; 白色

https://www.wago.com/216-201



颜色: 白色

类似于插图

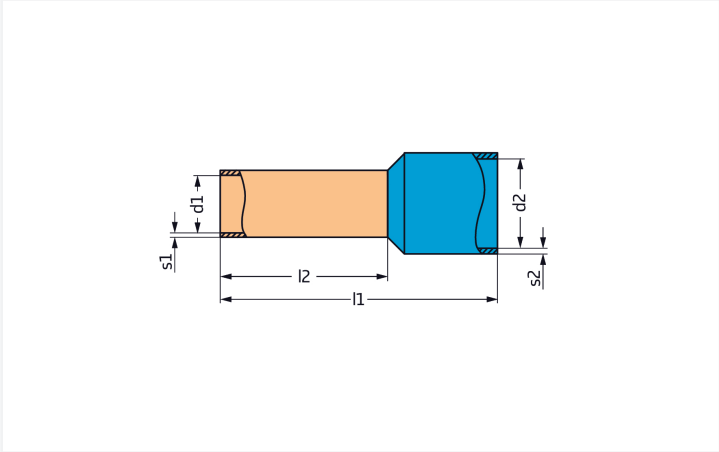


外形尺寸（单位：mm）

## 连接数据

| | |
|---|---|
| 冷压接头公制截面积 | 0.5 mm² |
| 剥线长度 | 9 … 10 mm / 0.35 … 0.39 inches |
| 管形端头截面积（AWG） | 20 AWG |

## 物理数据

| | |
|---|---|
| 总长度 (L) | 14 mm |
| 压接套筒壁厚（W2） | 0.15 mm |
| 壁厚（塑料套环 W1） | 0.25 mm |
| 压接长度（套管长度L1） | 8 mm |
| 塑料套环内径（D1） | 2.6 mm |
| 压接套管内径（D2） | 1 mm |

## 机械参数

| | |
|---|---|
| 塑料套管 | 标准卡圈 |

## 材料参数

| | |
|---|---|
| 颜色 | 白色 |
| 火灾荷载 | 0.001 MJ |
| 重量 | 0.1 g |

## 商业数据

| | |
|---|---|
| Product Group | 2 (Terminal Block Accessories) |
| PU (SPU) | 1000 个 |
| 包装类型 | 盒 |
| 原产国 | DE |
| GTIN | 4017332277433 |
| 海关税则号 | 85369010000 |

## 产品分类

| | |
|---|---|
| UNSPSC | 39121405 |
| eCl@ss 10.0 | 27-40-02-01 |
| eCl@ss 9.0 | 27-40-02-01 |
| ETIM 9.0 | EC000005 |
| ETIM 10.0 | EC000005 |
| ECCN | NO US CLASSIFICATION |

## 环保产品合规性

| | |
|---|---|
| RoHS 合规状态 | Compliant,No Exemption |

## 下载

### Environmental Product Compliance

**Compliance Search**

Environmental Product Compliance 216-201

### 文档

**Bid Text**

| | | | |
|---|---|---|---|
| 216-201 | 19.02.2019 | xml 2.80 KB | |
| 216-201 | 11.09.2017 | docx 14.34 KB | |

### CAD/CAE-Data

**CAD data**

2D/3D Models 216-201

## 安装说明

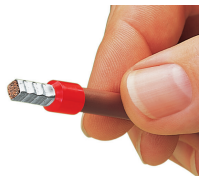

压线操作完成，无论电气特性还是机械强度均十分完美