技术参数表 | 型号: 216-203

冷压接头; 套管，适于1 mm² / AWG 18; 绝缘; 电镀锡; 红色

https://www.wago.com/216-203



颜色: 红色

类似于插图

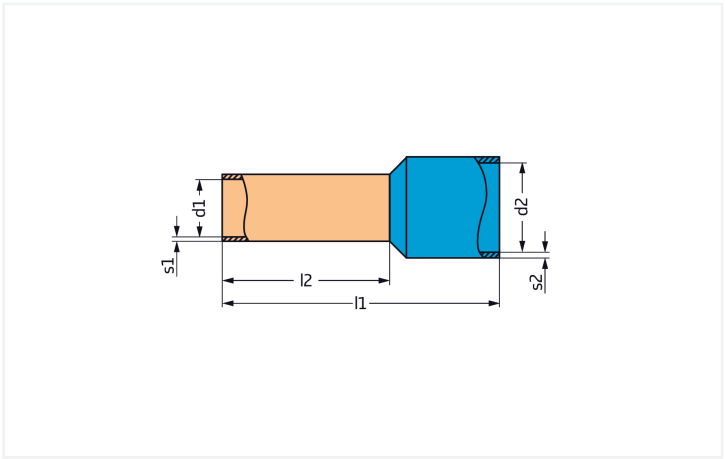

外形尺寸（单位：mm）

连接数据

冷压接头公制截面积	1 mm²
剥线长度	10 … 11 mm / 0.39 … 0.43 inches
管形端头截面积（AWG）	18 AWG

物理数据

总长度 (L)	14 mm
压接套筒壁厚（W2）	0.15 mm
壁厚（塑料套环 W1）	0.25 mm
压接长度（套管长度L1）	8 mm
塑料套环内径（D1）	3 mm
压接套管内径（D2）	1.4 mm

机械参数

塑料套管	标准卡圈

材料参数

颜色	红色
火灾荷载	0.001 MJ
重量	0.1 g

商业数据

Product Group	2 (Terminal Block Accessories)
PU (SPU)	1000 (100) 个
包装类型	盒
原产国	DE
GTIN	4017332277471
海关税则号	85369010000

产品分类

UNSPSC	39121405
eCl@ss 10.0	27-40-02-01
eCl@ss 9.0	27-40-02-01
ETIM 9.0	EC000005
ETIM 10.0	EC000005
ECCN	NO US CLASSIFICATION

环保产品合规性

RoHS 合规状态	Compliant,No Exemption

下载

Environmental Product Compliance

Compliance Search

Environmental Product Compliance 216-203

文档

Bid Text

216-203	19.02.2019	xml 2.80 KB	
216-203	11.09.2017	docx 14.43 KB	

CAD/CAE-Data

CAD data

2D/3D Models 216-203

安装说明

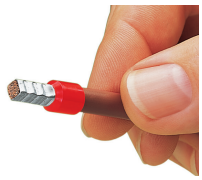

压线操作完成，无论电气特性还是机械强度均十分完美