技术参数表 | 型号: 2061-603/998-404

SMD PCB 接线端子; 推压键; 1.5 mm²; 焊针间距 6 mm; 3极; Push-in CAGE CLAMP®; 采用卷装带式包装; 白色

https://www.wago.com/2061-603/998-404





颜色: 白色



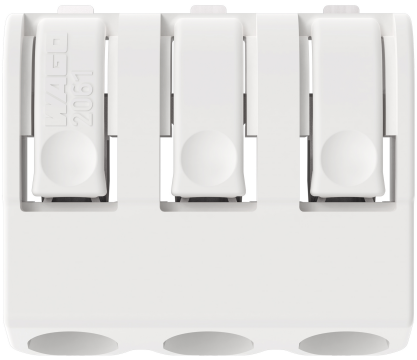

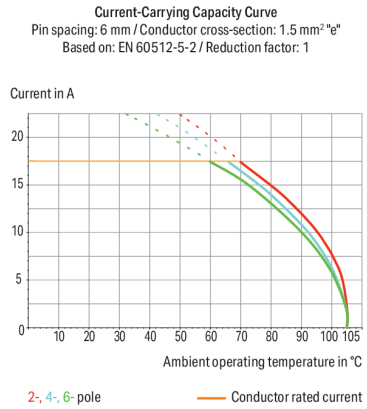

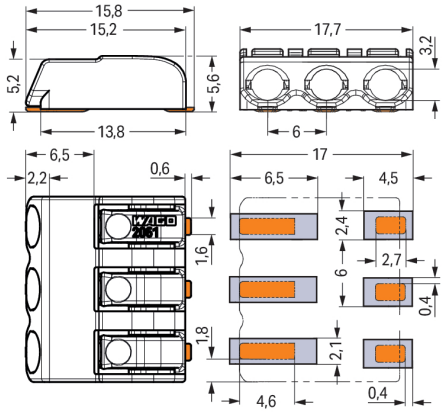

外形尺寸（单位：mm）

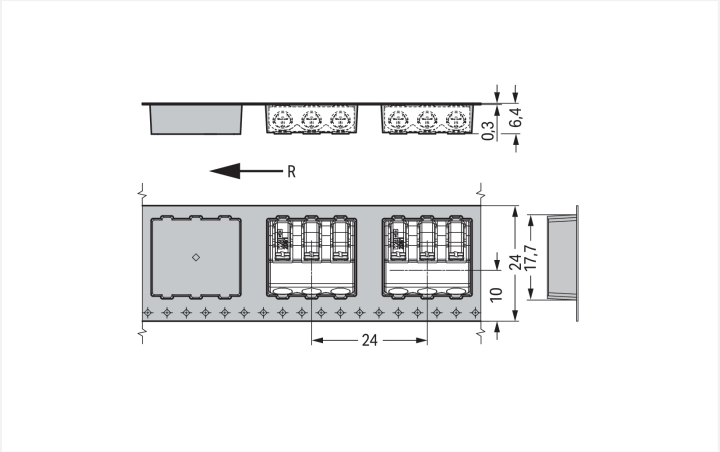

外形尺寸（单位：mm）
R = 馈电方向

PCB terminal block, 2061 Series, 0 °conductor entry to board

Quick and easy connections are guaranteed with this PCB terminal block (item number 2061-603/998-404). It is a universal connector that can be used practically anywhere, e.g., as a pluggable PCB connector, panel feedthrough header, connector for rail-mount terminal blocks, or a floating connector for different mounting methods. Ensure that the strip lengths are between 7 and 10 mm when connecting conductors to this PCB terminal block. This product features one conductor terminal and utilizes Push-in CAGE CLAMP®. Push-in CAGE CLAMP® technology provides a universal connection solution for all conductor types. It allows both solid and fine-stranded conductors with ferrules to be inserted directly into the clamping point without the need for tools. The dimensions are (17.7 x 5.6 x 15.8) mm (width x height x depth). Depending on the type of conductor, this PCB terminal block is designed for conductor cross sections ranging from 0.25 mm² to 1.5 mm².

Perfect termination for all conductor types thanks to Push-in CAGE CLAMP®

The contact surface is coated with tin. A push-button is used to operate this PCB terminal block. The PCB terminal block is designed for SMD soldering. The conductor is designed to be inserted at a 0° angle..

- Number of poles: 3
- The right solution for every wiring task
- Permanently secure connections
- Pin spacing: 6 mm
- Reliable soldering thanks to SMD

注意：	
一般安全信息	**注意：请遵守安装和安全说明！** **本产品必须连同安装说明一同销售！**
注释	使用说明： 本产品可适用于无铅回流焊接工艺，根据DIN EN 61760-1和DIN EN 60068-2-58标准，它可承受的最高温度为260°C。由于具体应用所要加工的组件在规格、构造、精度等方面各异，加之用户所使用的焊接机器及焊剂都不尽相同，所以我们建议用户在正式焊接之前首先进行试验以确保产品及生产工艺的高度契合。 由于进行回流焊接的具体温度和时间会有所差异，接线端子可能会产生一定的颜色偏差。但是不会影响接线端子的使用功能。
建议	关于SMD (表面贴装器件) 位置模板的建议： 材料厚度为150 µ； 钢网孔直径与镀金的PCB孔外径相同

电气参数

额定电气参数	IEC/EN 60664-1		
过电压类别	III	III	II
污染等级	3	2	2
额定电压	250 V	320 V	630 V
额定脉冲电压	4 kV	4 kV	4 kV
额定电流	17.5 A	17.5 A	17.5 A

认证	UL 1059		
Use Group	B	C	D
额定电压	300 V	-	300 V
额定电流	10 A	-	10 A

连接数据

夹紧装置	3
电位总数	3
连接类型数量	1
层数	1

连接1

连接技术	直插型笼式弹簧接线单元(Push-in CAGE CLAMP®)
操作方式	推压键
单股导体	0.25 … 1.5 mm² / 20 … 16 AWG
细多股导体	0.5 … 1.5 mm² / 20 … 16 AWG
细多股导体；带绝缘冷压端头	0.5 … 0.75 mm²
细多股导体；带非绝缘冷压端头	0.5 … 0.75 mm²
剥线长度	7 … 10 mm / 0.28 … 0.39 inches
导体相对于 PCB 的接线方向	0 °
极数	3

物理数据

引脚间距	6 mm / 0.24 inches
宽度	17.7 mm / 0.697 inches
高度	5.6 mm / 0.22 inches
距表面的高度	5.6 mm / 0.22 inches
深度	15.8 mm / 0.622 inches
卷装带式包装卷直径	330 mm
卷带宽度	24 mm

PCB触点

PCB触点	SMD
焊针分布	位于整个端子排上(直线排列)
每个电位焊针数量	2

材料参数

注意事项（材料数据）	有关材料规范的信息请点击此处
颜色	白色
材料组别	I
绝缘材料（主壳体）	耐高温尼龙(PPA GF)
符合UL94的阻燃等级	V0
触点材料	铜合金
触点镀层	鍍錫
火灾荷载	0.012 MJ
重量	1.6 g
MSL符合J-STD 020D	1

环境要求

限制温度范围	-60 … +105 °C
环境温度(安装)	-35 … +60 °C

商业数据

PU (SPU)	4050 (450) 个
包装类型	盒
原产国	CN
GTIN	4055143278041
海关税则号	85369010000

产品分类

UNSPSC	39121409
eCl@ss 10.0	27-14-11-06
eCl@ss 9.0	27-14-11-06
ETIM 9.0	EC001284
ETIM 10.0	EC001284
ECCN	NO US CLASSIFICATION

环保产品合规性

RoHS 合规状态	Compliant,No Exemption

认证/证书

般認證

认证	标准	证书名称
CCA DEKRA Certification B.V.	EN 60947-7-4	NTR NL-7773
CCA DEKRA Certification B.V.	EN 60838	NTR NL-7721
cURus Underwriters Laboratories Inc.	UL 1059	E45172
KEMA/KEUR DEKRA Certification B.V.	EN 60947-7-4	71-110254
KEMA/KEUR DEKRA Certification B.V.	EN 60838	71-106232

下载

Environmental Product Compliance

Compliance Search

Environmental Product Compliance
2061-603/998-404

文档

Additional Information

Technical Section	03.04.2019	pdf 2027.26 KB

CAD/CAE-Data

CAD data

2D/3D Models
2061-603/998-404

CAE data

ZUKEN Portal
2061-603/998-404

PCB Design

Symbol and Footprint via SamacSys
2061-603/998-404

Symbol and Footprint via Ultra Librarian
2061-603/998-404

1 兼容产品

1.1 可选附件

1.1.1 LED连接用跨接器

1.1.1.1 LED连接用跨接器



型号: 2061-903
LED连接用跨接器; 焊针间距 6 mm; 3极; 长度：30 mm; 白色



型号: 2061-903/034-000
LED连接用跨接器; 焊针间距 6 mm; 3极; 长度：34 mm; 白色

1.1.2 冷压接头

1.1.2.1 冷压接头



型号: 216-101
冷压接头; 套管，适于0.5 mm² / AWG 22; 不绝缘; 电镀锡; 银色

型号: 216-141
冷压接头; 标识套管，适用截面积 0.5 mm² / AWG 20; 不绝缘; 电镀锡; 电解铜; 气密压接; 符合DIN 46288-1/08.92标准

型号: 216-241
冷压接头; 标识套管，适用截面积 0.5 mm² / AWG 20; 绝缘; 电镀锡; 电解铜; 气密压接; 符合DIN 46288-4/09.09标准; 白色

型号: 216-201
冷压接头; 标识套管，适用截面积 0.5 mm² / AWG 20; 绝缘; 电镀锡; 电解铜; 符合DIN 46288-4/09.09标准; 白色

型号: 216-142
冷压接头; 标识套管，适用截面积 0.75 mm² / AWG 18; 不绝缘; 电镀锡; 电解铜; 气密压接; 符合DIN 46288-1/08.92标准



型号: 216-102
冷压接头; 标识套管，适用截面积 0.75 mm² / AWG 18; 不绝缘; 电镀锡; 银色

型号: 216-202
冷压接头; 标识套管，适用截面积 0.75 mm² / AWG 18; 绝缘; 电镀锡; 灰色

型号: 216-242
冷压接头; 标识套管，适用截面积 0.75 mm² / AWG 18; 绝缘; 电镀锡; 电解铜; 气密压接; 符合DIN 46288-4/09.09标准; 灰色

1.1.3 工具

1.1.3.1 操作工具



型号: 206-866
操作工具; 适用于2061系列



型号: 2061-190
操作工具; 采用绝缘材料制成

安装说明

连接导线



单股导线可直接插入。

连接导线

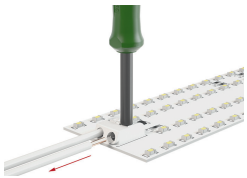

使用操作工具（如：206-861）可轻松完成拆线工作