技术参数表 | 型号: 873-332/000-100

照明器具用可分断的连接器; 2极; 0,75 mm²; 黄色

https://www.wago.com/873-332/000-100



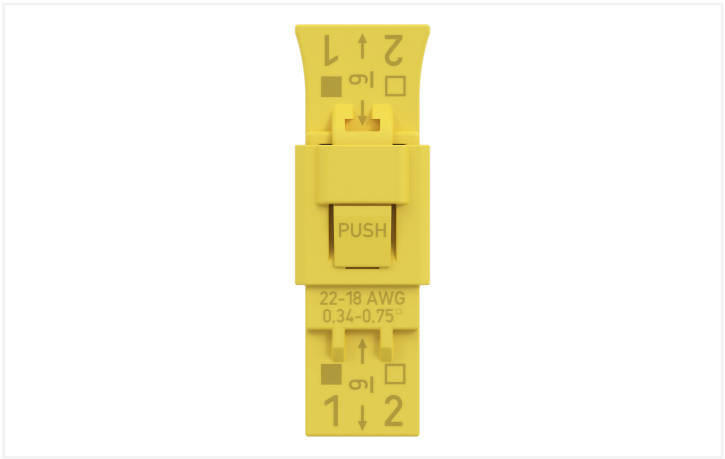

颜色: 黄色







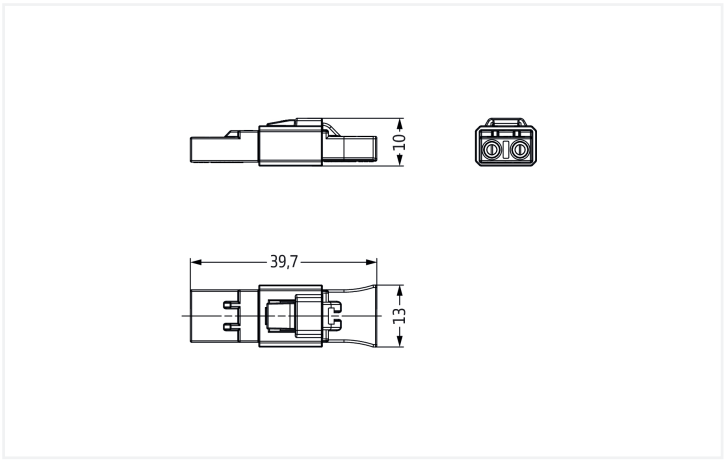

Luminaire disconnect connector, 873 Series, yellow

Convenient electrical installations are guaranteed with this luminaire disconnect connector (item number 873-332/000-100). Strip lengths must be between 9 and 10 mm when connecting conductors to this luminaire disconnect connector. This product features conductor terminals and utilizes PUSH WIRE®. Our trusted PUSH WIRE® connection offers the fastest method for clamping conductors. It utilizes the conductor's stiffness to overcome the clamping spring's contact force. The item's dimensions are (13 x 10 x 39.7) mm (width x height x depth). This luminaire disconnect connector is suitable for conductor cross-sections ranging from 0.34 mm² to 0.75 mm².

- Compact sizes
- Permanently secure connections
- Actuation via push-in
- 2 connection points

注意:

注意	该接插式连接器具有防触电保护，适于美国及加拿大的灯具镇流器供电线缆。 更换镇流器时: 1.将具备防触电保护的接插式连接解除 2.更换镇流器 3.再进行接插以重新建立与电网的连接。 这样，镇流器就可以在不断电的情况下快速、安全的得以更换， 而不必担心会对电工造成危险。 873 系列接插式连接器已通过 UL 2459 及 CSA 22.2 标准的认证，证明其适于此种应用

电气参数

额定电气参数参照IEC/EN标准

额定电气参数	IEC/EN 61984
额定电压(II/2)	400 V
额定冲击耐受电压(II/2)	4 kV
额定电流	3 A

额定电气参数参照UL标准

认证	UL 2459
额定电压(UL)	600 V
额定电流 UL	3 A

额定电气参数参照CSA标准

认证	CSA 22.2 No 2459
额定电流(CSA)	3 A
额定电压CSA	600 V

接线参数

夹持单元	4
电位总数	2
层数	1

连接1

连接技术	插线式弹簧接线单元(PUSH WIRE®)
接线方式	推入式
可连接导线材料	铜
单股导线	0.34 … 0.75 mm² / 22 … 18 AWG
多股绞合导线	22 … 18 AWG
剥线长度	9 … 10 mm / 0.35 … 0.39 inches
极数	2

物理数据

厚度	13 mm / 0.512 inches
高度	10 mm / 0.394 inches
深度	39.7 mm / 1.56 inches

机械参数

标记	1 2

材料参数

说明(材料数据)	有关材料规范的信息请点击此处
颜色	黄色
重量	3.6 g

商业数据

PU (SPU)	1000 个
包装类型	袋
原产国	CN
GTIN	4066966861730
海关税号	85366990990

产品分类

UNSPSC	39121421
ETIM 10.0	EC002560
ECCN	NO US CLASSIFICATION

环保产品合规性

RoHS合规状态	Compliant,No Exemption

认证/证书

UL认证

认证	标准	证书名称
UL Underwriters Laboratories Inc.	UL 2459	UL-US-2586040-2

般認證

认证	标准	证书名称
CCA DEKRA Certification B.V.	EN 61984	NTR NL-8086
DEKRA DEKRA Certification B.V.	EN 61984	71-172448 REV.2

下载

Environmental Product Compliance

Compliance Search

Environmental Product Compliance
873-332/000-100