技术参数表 | 型号: 873-903

照明器具用可分断的连接器; 3极; 4,00 mm²; 黄色

https://www.wago.com/873-903



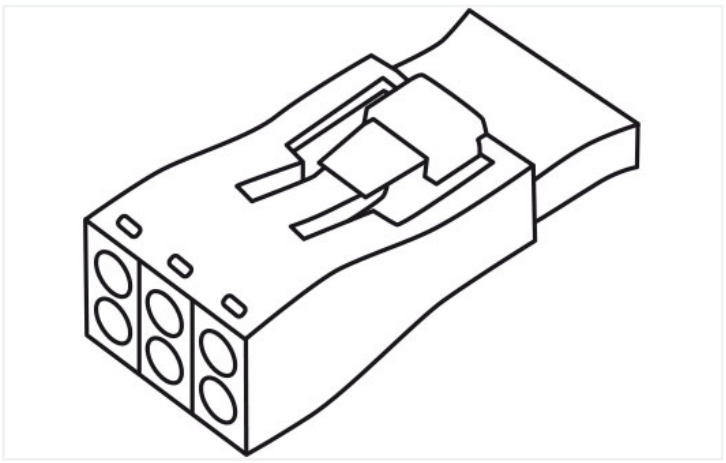

颜色: 黄色

Luminaire disconnect connector, 873 Series, yellow

Easy electrical installations are guaranteed with this luminaire disconnect connector (item number 873-903). Ensure that the strip lengths are between 11 and 13 mm when connecting conductors to this luminaire disconnect connector. This product incorporates conductor terminals and utilizes PUSH WIRE® and PUSH WIRE®. Our PUSH WIRE® connection offers a simple and reliable solution for connecting solid conductors. The dimensions are (19 x 13.2 x 42) mm (width x height x depth). This luminaire disconnect connector is suitable for conductor cross-sections ranging from 0.75 mm² to 4 mm².

- 3 connection points
- The right solution for every wiring task
- Actuation via push-in
- Ready to install, immediately usable
- Solid conductors terminated easily

注意:

注意	在美国和加拿大，荧光灯中的镇流器电源线必须使用防触电保护连接器。更换镇流器时，断开防触电连接器，更换镇流器，然后重新连接连接器，从而恢复电源连接。重新连接简化了镇流器更换过程，同时通过保护安装人员免受电击增强了安全性。873系列照明器可断开式连接器符合UL 2459和CSA 22.2标准，适合此类应用。

电气参数

额定电气参数依据的标准	EN 60998		
过电压类别	III	III	II
污染等级	3	2	2
额定电压	-	-	400 V
额定浪涌电压	-	-	4 kV
额定电流	-	-	6 A

额定电气参数依据的标准	EN 61984		
过电压类别	III	III	II
污染等级	3	2	2
额定电压	-	-	-
额定浪涌电压	-	-	-
额定电流	-	-	-

接线参数

夹持单元	9
电位总数	3

连接1

连接类型	插头
连接技术	插线式弹簧接线单元(PUSH WIRE®)
接线方式	推入式
可连接导线材料	铜
单股导线	0.75 … 4 mm² / 18 … 12 AWG
多股绞合导线	16 … 12 AWG
剥线长度	11 … 13 mm / 0.43 … 0.51 inches
极数	3

连接2

连接类型	插座
连接技术	插线式弹簧接线单元(PUSH WIRE®)
接线方式	推入式
单股导线	18 AWG
剥线长度	9 … 11 mm / 0.35 … 0.43 inches

物理数据

厚度	19 mm / 0.748 inches
高度	13.2 mm / 0.52 inches
深度	42 mm / 1.654 inches

机械参数

标记	1 2 3

材料参数

说明(材料数据)	有关材料规范的信息请点击此处
颜色	黄色
火灾荷载	0.128 MJ
重量	6.9 g

商业数据

Product Group	8 (Misc. Chassis Mount Blocks)
PU (SPU)	200 (20) 个
包装类型	盒
原产国	CN
GTIN	4045454671815
海关税号	85366990990

产品分类

UNSPSC	39121421
eCl@ss 10.0	27-44-03-14
eCl@ss 9.0	27-44-03-14
ETIM 9.0	EC002560
ETIM 10.0	EC002560
ECCN	NO US CLASSIFICATION

环保产品合规性

RoHS合规状态	Compliant,No Exemption

认证/证书

般認證

认证	标准	证书名称
CCA DEKRA Certification B.V.	EN 61984	NTR NL-7390
CCA DEKRA Certification B.V.	EN 60998	71-114174
CCA DEKRA Certification B.V.	EN 60998	NTR NL-8088
CSA DEKRA Certification B.V.	C22.2 No. 182.3	1961671
KEMA/KEUR DEKRA Certification B.V.	EN 61984	71-156292 REV.1
UL Underwriters Laboratories Inc.	UL 2459	E313353

符合性宣告和製造商宣告

认证	标准	证书名称
EU-Declaration of Conformity WAGO GmbH & Co. KG	-	-
UK-Declaration of Conformity WAGO GmbH & Co. KG	-	-

下载

Environmental Product Compliance

Compliance Search

Environmental Product Compliance 873-903

文档

Bid Text

873-903	21.02.2019	docx 14.87 KB
873-903	19.02.2019	xml 3.11 KB

CAD/CAE-Data

CAD data	CAE data
2D/3D Models 873-903	ZUKEN Portal 873-903